CHAMPION

ACTUALIZADO FEBRERO 2024

NUEVA COLECCIÓN JUVENILES

CHAMPION JUVENILES

Ambiente 01

DORMITORIO SIN ARMARIO	53,62 puntos
DORMITORIO COMPLETO	113,54 puntos

DESCRIPCIÓN	MEDIDAS	COLOR	UNID.	PUNTOS/UNID.
Cama nido con frontal	58x202,6x98	Cambria-blanco	1	39,66
Estante L 202 cm.	27,9x202x23,3	Cambria-blanco	1	13,96
Armario 2 puertas	199,4x90x50	Cambria-blanco	1	59,92

Somieres y arrastres NO INCLUIDOS: ver catálogo descanso vigente.

CAMBRIA-BLANCO

El armario incluye 1 estante 1 barra para colgar.

Opcional estante interior adicional	48,4x86,8	Cambria	8,40/unid.

CHAMPION JUVENILES

Ambiente 02

DORMITORIO SIN ARMARIO	60,22 puntos
DORMITORIO COMPLETO	120,14 puntos

DESCRIPCIÓN	MEDIDAS	COLOR	UNID.	PUNTOS/UNID.
Cama nido con frontal	58x202,6x98	Cambria-blanco	1	39,66
Estantería cubo	38x50,5x27,9	Cambria	2	10,28
Armario 2 puertas	199,4x90x50	Cambria-blanco	1	59,92

Somieres y arrastres NO INCLUIDOS: ver catálogo descanso vigente.

CAMBRIA-BLANCO

El armario incluye 1 estante 1 barra para colgar.

Opcional estante interior adicional	48,4x86,8	Cambria	8,40/unid.

CHAMPION JUVENILES

Ambiente 03

DORMITORIO SIN ARMARIO	120,09 puntos
DORMITORIO COMPLETO	180,01 puntos

DESCRIPCIÓN	MEDIDAS	COLOR	UNID.	PUNTOS/UNID.
Cama compacto con cajonera	72x202,6x98	Cambria-blanco	1	99,53
Estantería cubo	38x50,5x27,9	Cambria	2	10,28
Armario 2 puertas	199,4x90x50	Cambria-blanco	1	59,92

Somieres y arrastres NO INCLUIDOS: ver catálogo descanso vigente.

CAMBRIA-BLANCO

El armario incluye 1 estante 1 barra para colgar.

Opcional estante interior adicional	48,4x86,8	Cambria	8,40/unid.

CHAMPION JUVENILES

Ambiente 04

DORMITORIO SIN ARMARIO	113,49 puntos
DORMITORIO COMPLETO	198,63 puntos

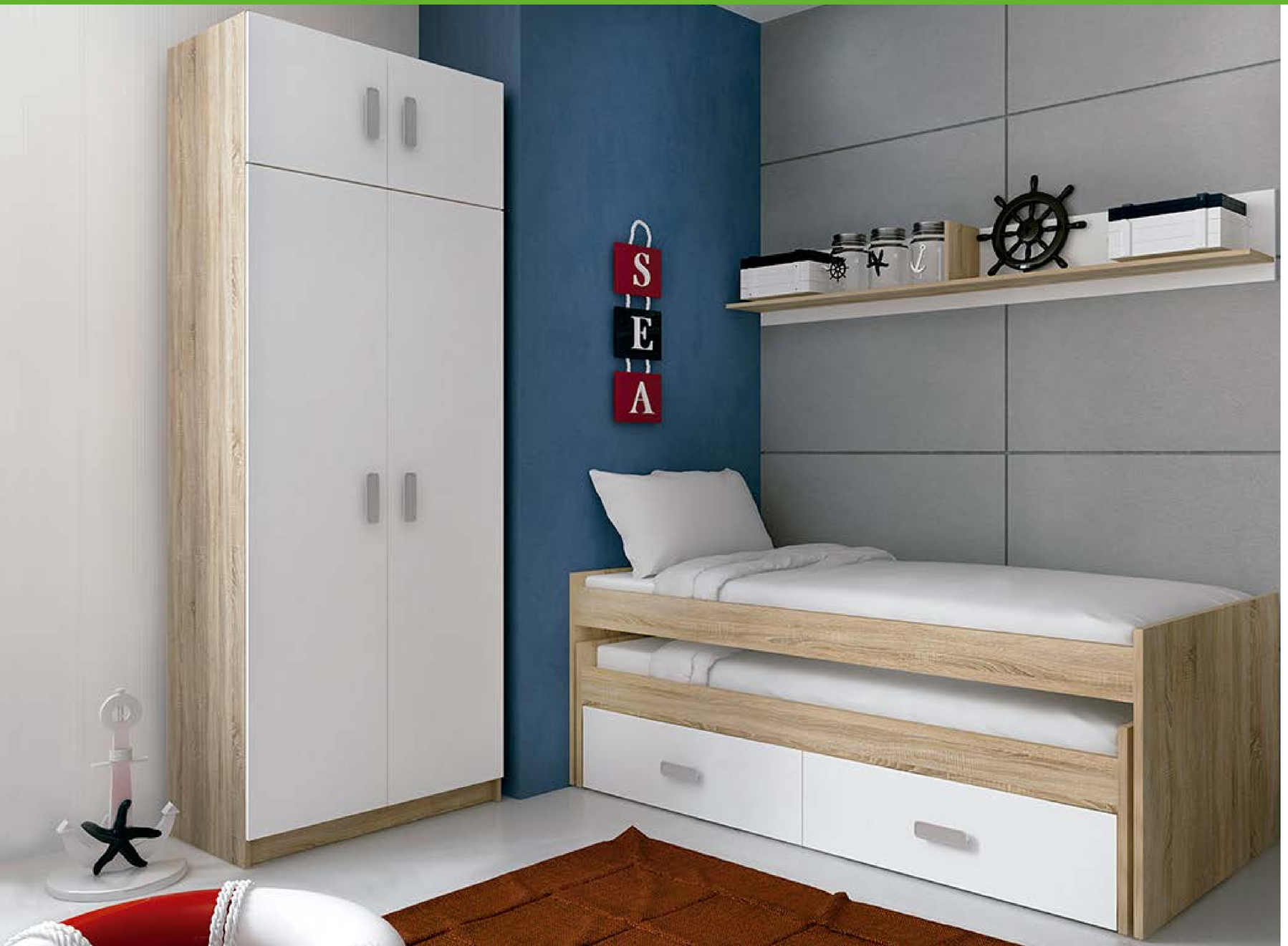

DESCRIPCIÓN	MEDIDAS	COLOR	UNID.	PUNTOS/UNID.
Cama compacto con cajonera	72x202,6x98	Cambria-blanco	1	99,53
Estante L 202 cm.	27,9x202x23,3	Cambria-blanco	1	13,96
Altillo 2 puertas	43x90x50	Cambria-blanco	1	25,22
Armario 2 puertas	199,4x90x50	Cambria-blanco	1	59,92

Somieres y arrastres NO INCLUIDOS: ver catálogo descanso vigente.

CAMBRIA-BLANCO

El armario incluye 1 estante 1 barra para colgar.

Opcional estante interior adicional	48,4x86,8	Cambria	8,40/unid.

CHAMPION JUVENILES

Ambiente 05

DORMITORIO SIN ARMARIO	164,91 puntos
DORMITORIO COMPLETO	224,83 puntos

DESCRIPCIÓN	MEDIDAS	COLOR	UNID.	PUNTOS/UNID.
Cama compacto con cajonera	72x202,6x98	Cambria-blanco	1	99,53
Estante L 202 cm.	27,9x202x23,3	Cambria-blanco	1	13,96
Estantería cubo	38x50,5x27,9	Cambria	2	10,28
Mesa estudio	71x120x49,8	Cambria-blanco	1	30,86
Armario 2 puertas	199,4x90x50	Cambria-blanco	1	59,92

Somieres y arrastres NO INCLUIDOS: ver catálogo descanso vigente.

CAMBRIA-BLANCO

El armario incluye 1 estante 1 barra para colgar.

Opcional estante interior adicional	48,4x86,8	Cambria	8,40/unid.

CHAMPION JUVENILES

Ambiente 06

DORMITORIO COMPLETO	114,59 puntos

DESCRIPCIÓN	MEDIDAS	COLOR	UNID.	PUNTOS/UNID.
Cama nido con frontal	58x202,6x98	Cambria-blanco	1	**39,66**
Mesa estudio	71x120x49,8	Cambria-blanco	1	**30,86**
Sinfonier 5 cajones	108x60x37,8	Cambria-blanco	1	**44,07**

Somieres y arrastres NO INCLUIDOS: ver catálogo descanso vigente.

CAMBRIA-BLANCO

CHAMPION JUVENILES

Ambiente 07

DORMITORIO SIN ARMARIO	64,71 puntos
DORMITORIO COMPLETO	124,63 puntos

DESCRIPCIÓN	MEDIDAS	COLOR	UNID.	PUNTOS/UNID.
Cabecero juvenil	45x110x1,9	Cambria-blanco	1	8,96
Mesita de noche	43,5x43,2x33,5	Cambria-blanco	1	15,56
Estante L 120 cm.	27,9x120x23,3	Cambria-blanco	1	9,33
Mesa estudio	71x120x49,8	Cambria-blanco	1	30,86
Armario 2 puertas	199,4x90x50	Cambria-blanco	1	59,92

Somier NO INCLUIDO: ver catálogo descanso vigente.

CAMBRIA-BLANCO

El armario incluye 1 estante 1 barra para colgar.

Opcional estante interior adicional	48,4x86,8	Cambria	8,40/unid.

CHAMPION JUVENILES

Ambiente 08

DORMITORIO COMPLETO	190,00 puntos

DESCRIPCIÓN	MEDIDAS	COLOR	UNID.	PUNTOS/UNID.
Estantería cubo	38x50,5x27,9	Cambria	1	10,28
Zapatero	108x60x17	Cambria-blanco	1	22,90
Cama compacto con cajonera	72x202,6x98	Cambria-blanco	1	99,53
Estantería	182x60x29	Cambria-blanco	1	26,43
Mesa estudio	71x120x49,8	Cambria-blanco	1	30,86

Somieres y arrastres NO INCLUIDOS: ver catálogo descanso vigente.

CAMBRIA-BLANCO

CHAMPION JUVENILES

Ambiente 09

DORMITORIO COMPLETO	73,85 puntos

DESCRIPCIÓN	MEDIDAS	COLOR	UNID.	PUNTOS/UNID.
Cabecero juvenil	45x110x1,9	Cambria-blanco	1	**8,96**
Mesita de noche	43,5x43,2x33,5	Cambria-blanco	1	**15,56**
Zapatero	108x60x17	Cambria-blanco	1	**22,90**
Estantería	182x60x29	Cambria-blanco	1	**26,43**

Somier NO INCLUIDO: ver catálogo descanso vigente.

CAMBRIA-BLANCO

CHAMPION JUVENILES

Ambiente 10

ARMARIO 2 PUERTAS CON ALTILLO	85,14 puntos

DESCRIPCIÓN	MEDIDAS	COLOR	UNID.	PUNTOS/UNID.
Altillo 2 puertas	43x90x50	Cambria-blanco	1	**25,22**
Armario 2 puertas	199,4x90x50	Cambria-blanco	1	**59,92**

El armario incluye 1 estante 1 barra para colgar.

Opcional estante interior adicional	48,4x86,8	Cambria	**8,40/unid.**

CAMBRIA-BLANCO

CHAMPION JUVENILES

Ambiente 11

ZAPATERO 3 PUERTAS	22,90 puntos

DESCRIPCIÓN	MEDIDAS	COLOR	UNID.	PUNTOS/UNID.
Zapatero	108x60x17	Cambria-blanco	1	22,90

CAMBRIA-BLANCO

CHAMPION JUVENILES

Ambiente 12

DORMITORIO COMPLETO	133,92 puntos

DESCRIPCIÓN	MEDIDAS	COLOR	UNID.	PUNTOS/UNID.
Cabecero tap. tela EMPIRE	134x115x12,5	Marengo	1	**47,86**
Mesita de noche	43,5x43,2x33,5	Cambria-blanco	1	**15,56**
Estantería	182x60x29	Cambria-blanco	1	**26,43**
Sinfonier	108x60x37,8	Cambria-blanco	1	**44,07**

Somier NO INCLUIDO: ver catálogo descanso vigente.

CAMBRIA-BLANCO

CHAMPION JUVENILES

Ambiente 14

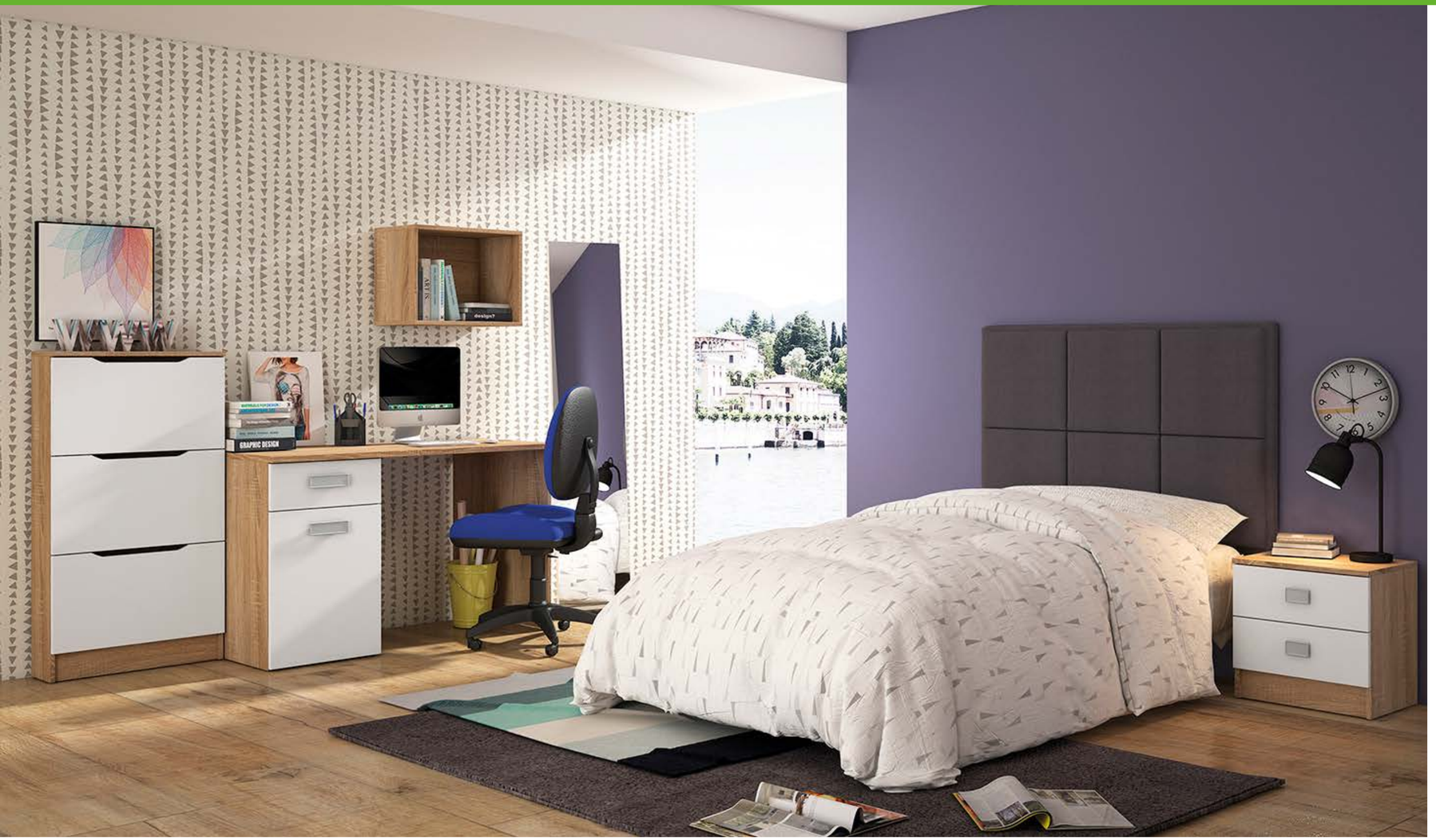

DORMITORIO COMPLETO	113,28 puntos

DESCRIPCIÓN	MEDIDAS	COLOR	UNID.	PUNTOS/UNID.
Cabecero tap. tela SOPHIE	134x115x7,5	Marengo	1	33,68
Mesita de noche	43,5x43,2x33,5	Cambria-blanco	1	15,56
Zapatero	108x60x17	Cambria-blanco	1	22,90
Estantería cubo	38x50,5x27,9	Cambria	1	10,28
Mesa estudio	71x120x49,8	Cambria-blanco	1	30,86

Somier NO INCLUIDO: ver catálogo descanso vigente.

CAMBRIA-BLANCO

CHAMPION

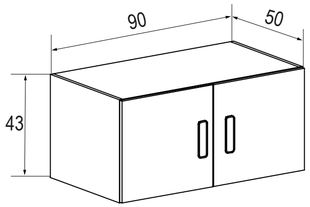

Nº bultos: 1
Medidas: 106x53x8 cm.
M3: 0,045
KG: 22

Instrucciones montaje:

ALTILLO 2 PUERTAS
25,22 puntos
Cambria-blanco

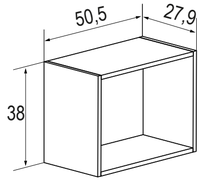

Nº bultos: 1
Medidas: 56x41x7,5 cm.
M3: 0,02
KG: 8

Instrucciones montaje:

ESTANTERÍA CUBO
10,28 puntos
Cambria

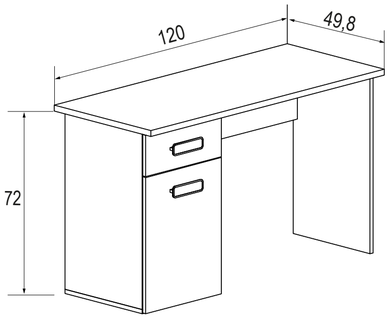

Nº bultos: 1
Medidas: 128x53,5x10 cm.
M3: 0,07
KG: 30

Instrucciones montaje:

MESA ESTUDIO
30,86 puntos
Cambria-blanco

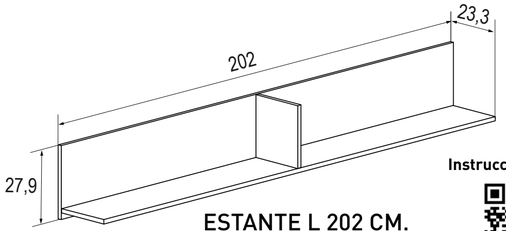

Nº bultos: 1
Medidas: 218x32x6
M3: 0,042
KG: 14

Instrucciones montaje:

ESTANTE L 202 CM.
13,96 puntos
Cambria-blanco

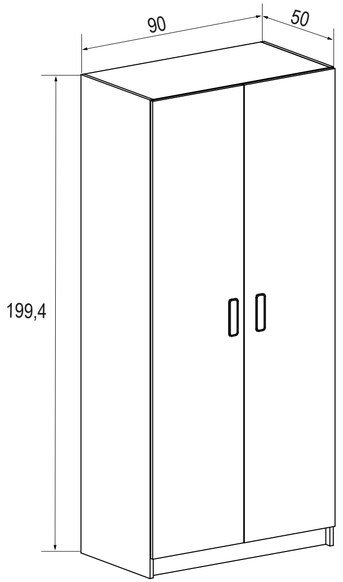

Nº bultos: 2
Medidas 1/2: 207x53x8 cm.
Medidas 2/2: 103x53x7 cm.
M3: 0,13
KG: 64

Instrucciones montaje:

ARMARIO 2 PUERTAS
59,92 puntos
Cambria-blanco
Incluye 1 estante y 1 barra para colgar.

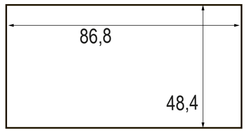

Instrucciones montaje:

Estante opcional para armario
8,40 puntos

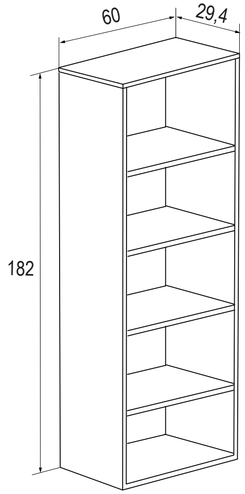

Instrucciones montaje:

Nº bultos: 1
Medidas: 191x33x8 cm.
M3: 0,05
KG: 24

ESTANTERÍA
26,43 puntos
Cambria-blanco

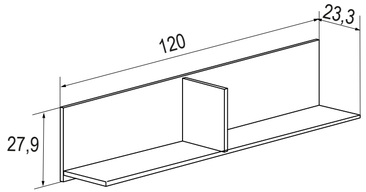

Nº bultos: 1
Medidas: 128x32x6 cm.
M3: 0,025
KG: 9

Instrucciones montaje:

ESTANTE L 120 CM.
9,33 puntos
Cambria-blanco

CHAMPION

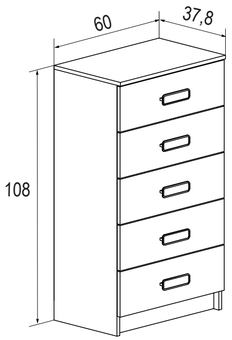

Nº bultos: 1
Medidas: 118x44,5x13,5 cm.
M3: 0,07
KG: 33

Instrucciones montaje:

SINFONIER 5 CAJONES
44,07 puntos
Cambria-blanco

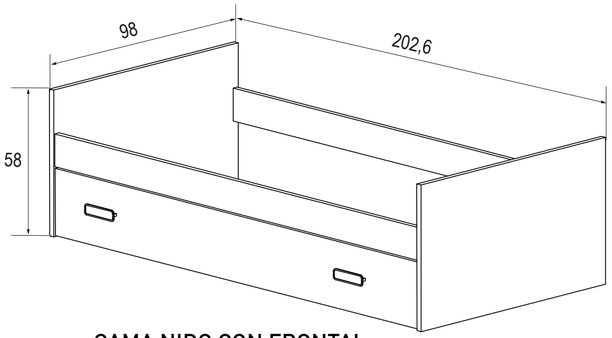

Nº bultos: 2
Medidas 1/2: 114,5x61x4,5 cm.
Medidas 2/2: 198,5x29,5x4 cm.
M3: 0,055
KG: 33

Instrucciones montaje:

CAMA NIDO CON FRONTAL
39,66 puntos
Cambria-blanco

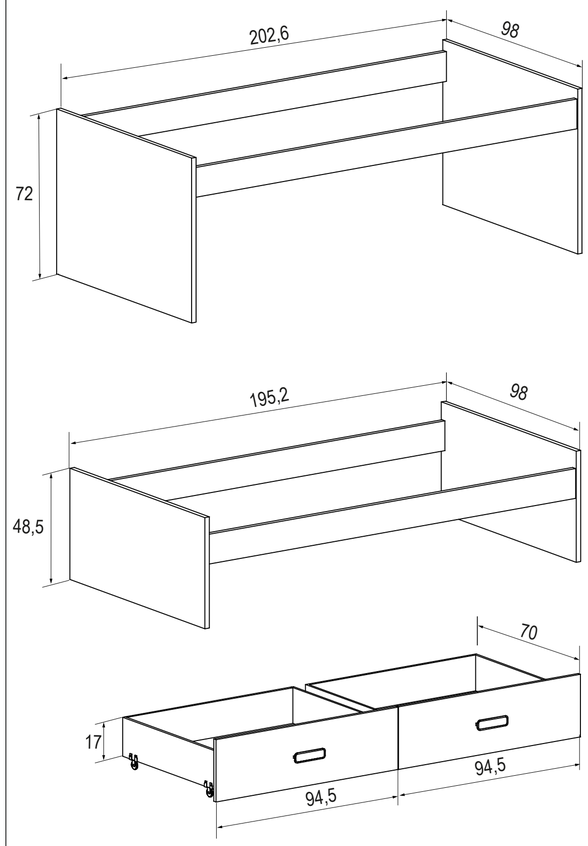

CAMA COMPACTO CON CAJONERA
99,53 puntos
Cambria-blanco

Instrucciones montaje:

Nº bultos: 3
Medidas 1/3: 118x54x70 cm.
Medidas 2/3: 106,5x75x7 cm.
Medidas 3/3: 208,5x16x9 cm.
M3: 0,143
KG: 70

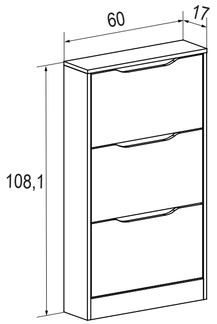

Nº bultos: 1
Medidas: 144x39x8 cm.
M3: 0,045
KG: 19

Instrucciones montaje:

ZAPATERO 3 PUERTAS
22,90 puntos
Cambria-blanco

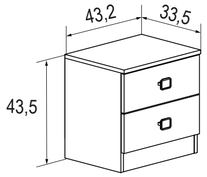

Nº bultos: 1
Medidas: 43,2x43,5x33,5 cm.
M3: 0,025
KG: 11

Instrucciones montaje:

MESITA DE NOCHE
15,56 puntos
Cambria-blanco

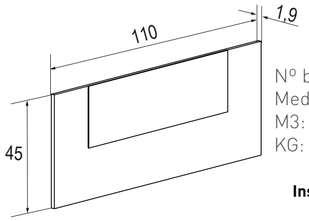

Nº bultos: 1
Medidas: 120x50x3 cm.
M3: 0,037
KG: 7

Instrucciones montaje:

CABECERO JUVENIL
8,96 puntos
Cambria-blanco

CHAMPION

Instrucciones montaje TODO EL CATÁLOGO:

ACTUALIZADO FEBRERO 2024

NUEVACOLECCIÓNJUVENILES